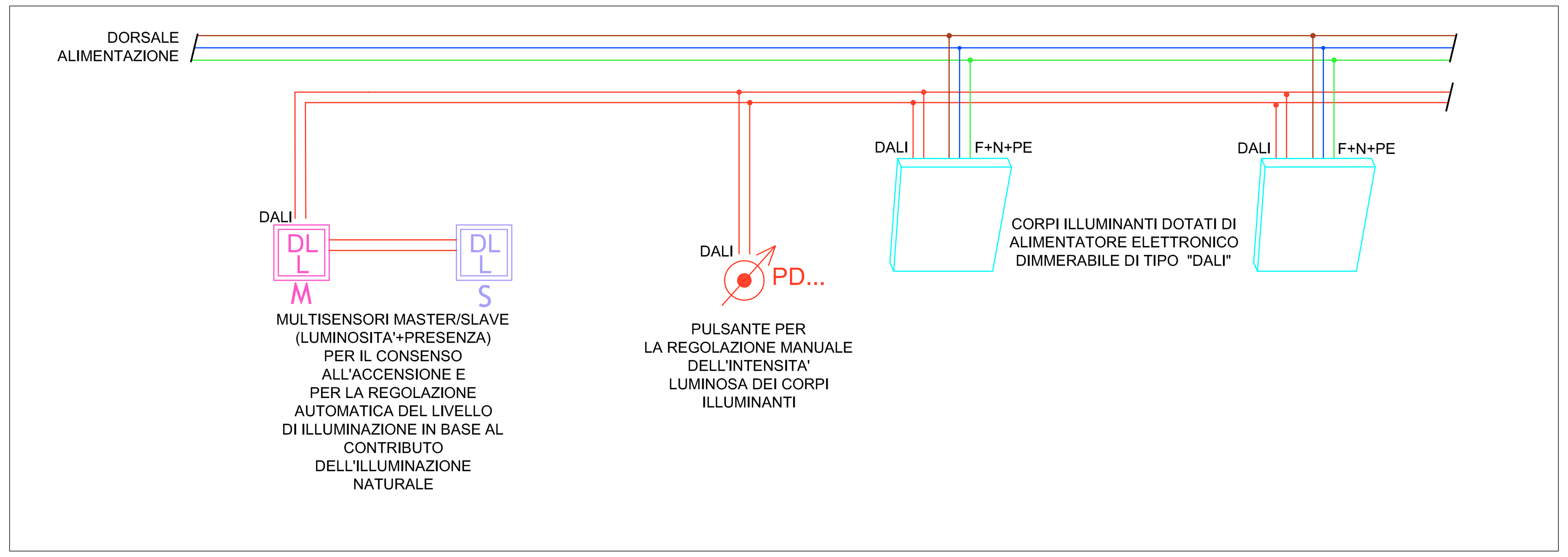

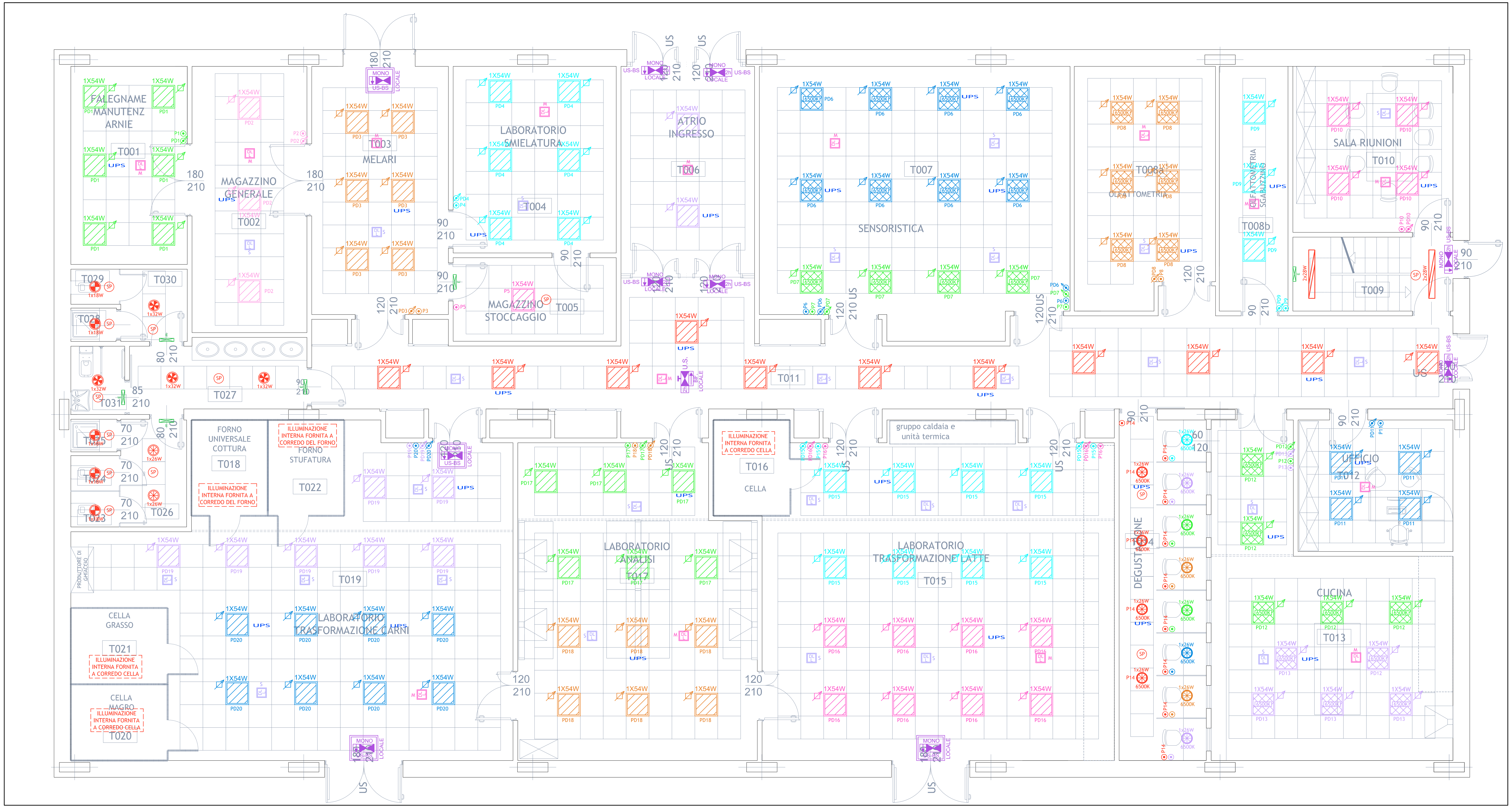

IMPIANTO DI ILLUMINAZIONE - LEGENDA

Simbolo	Descrizione
1X54W (N.P. E.ILL 07)	Plafoniera idonea all'incasso nel controsoffitto a maglia quadrata 60x60 cm costituita da corpo in lamiera d'acciaio verniciato con polveri epossidiche di colore bianco, dotata di ottica idonea all' utilizzo di videoterminali e diffusore inferiore in metacrilato microprismatizzato. La suddetta è intesa corredata di alimentatore elettronico dimmerabile "DALI" e lampade a LED tipo 1x54W classificabili nel gruppo "RG Ø" ai fini del rischio per la sicurezza fotobiologica (IEC EN 62471:2010). Grado di protezione non inferiore ad IP55.
1X54W	Plafoniera idonea all'incasso nel controsoffitto a maglia quadrata 60x60 cm costituita da corpo in lamiera d'acciaio verniciato con polveri epossidiche di colore bianco, dotata di ottica idonea all' utilizzo di videoterminali e diffusore inferiore in metacrilato microprismatizzato. La suddetta è intesa corredata di alimentatore elettronico e lampade a LED tipo 1x54W classificabili nel gruppo "RG Ø" ai fini del rischio per la sicurezza fotobiologica (IEC EN 62471:2010). Grado di protezione non inferiore ad IP55.
1X54W 6500K	Plafoniera idonea all'incasso nel controsoffitto a maglia quadrata 60x60 cm costituita da corpo in lamiera d'acciaio verniciato con polveri epossidiche di colore bianco, dotata di ottica idonea all' utilizzo di videoterminali e diffusore inferiore in metacrilato microprismatizzato. La suddetta è intesa corredata di alimentatore elettronico dimmerabile "DALI" e lampade a LED tipo 1x54W classificabili nel gruppo "RG Ø" ai fini del rischio per la sicurezza fotobiologica (IEC EN 62471:2010). Temperatura di colore: 6.500 °K. Grado di protezione non inferiore ad IP55.
1x18W	Faretto ad incasso costituito da corpo in lega di alluminio verniciato nel colore bianco, dotato di schermo diffusore in policarbonato monosatinato , alimentatore elettronico e sorgente luminosa a led tipo 1x18W , 4.000 K, flusso netto apparecchio non inferiore a 1.290 lumen.Gruppo di rischio sicurezza fotobiologica: 1 secondo IEC EN 62471-2010. Grado di protezione non inferiore ad IP44.
1x26W	Faretto ad incasso costituito da corpo in lega di alluminio verniciato nel colore bianco, dotato di schermo diffusore in policarbonato monosatinato , alimentatore elettronico e sorgente luminosa a led tipo 1x26W , 4.000 K, flusso netto apparecchio non inferiore a 1.750 lumen. Gruppo di rischio sicurezza fotobiologica: 1 secondo IEC EN 62471-2010. Grado di protezione non inferiore ad IP44.
1x32W	Faretto ad incasso costituito da corpo in lega di alluminio verniciato nel colore bianco, dotato di schermo diffusore in policarbonato monosatinato , alimentatore elettronico e sorgente luminosa a led tipo 1x32W , 4.000 K, flusso netto apparecchio non inferiore a 2.400 lumen. Gruppo di rischio sicurezza fotobiologica: 1 secondo IEC EN 62471-2010. Grado di protezione non inferiore ad IP44.
1x26W 6500K	Faretto ad incasso costituito da corpo in lega di alluminio verniciato nel colore bianco, dotato di schermo diffusore in policarbonato monosatinato , alimentatore elettronico dimmerabile "DALI" e sorgente luminosa a led tipo 1x26W , 6.500 K, flusso netto apparecchio non inferiore a 1.750 lumen. Gruppo di rischio sicurezza fotobiologica : 0 secondo IEC EN 62471-2010. Grado di protezione non inferiore ad IP44.
2x28W	Plafoniera stagna idonea per il montaggio a soffitto o a parete costituita da corpo in resina autoestinguente e schermo in policarbonato trasparente, prismatizzato e anabbagliante. La suddetta è intesa corredata di tubo fluorescente ad alta emissione tipo 2x28W, reattore elettronico ed ogni altro accessorio occorrente al buon funzionamento. Grado di protezione non inferiore ad IP65.
US-... LOCALE	Plafoniera idonea al montaggio a parete, a soffitto e a bandiera dotata di pittogramma indicante la via d'uscita di tipo pienamente rispondente alle normative vigenti con dimensioni tali da consentire una perfetta comprensione ad una distanza non inferiore a 20mt, corredata di sorgente luminosa a LED, di gruppo mininverter completo di batterie ricaricabili aventi autonomia non inferiore a 2 ore. La suddetta dovrà garantire la ricarica completa entro 12 ore, risultare completa di modulo di autodiagnosi locale, led di segnalazione stato e cablaggio per il funzionamento permanente. Grado di protezione non inferiore ad IP55.
US LOCALE 2h / U.S. LOCALE 2h	Plafoniera idonea al montaggio a parete, a soffitto ed a bandiera dotata di pittogramma indicante la via d'uscita di tipo pienamente rispondente alle normative vigenti, (per una perfetta comprensione ad una distanza non inferiore a 20mt), corredata di sorgente luminosa a LED e di gruppo mininverter completo di batterie ricaricabili aventi autonomia non inferiore ad 2 ore. La suddetta dovrà garantire la ricarica completa entro 12 ore, risultare completa di modulo di autodiagnosi locale, di led per segnalazione stato e di cablaggio per il funzionamento permanente. Grado di protezione non inferiore ad IP40.
E	Plafoniera per illuminazione di emergenza idonea al montaggio ad incasso a parete tramite l' apposita scatola in pvc, corredata di sorgente luminosa a LED, di gruppo mininverter completo di batterie ricaricabili aventi autonomia non inferiore a 2 ore e flusso luminoso utile non inferiore a 400 lumen (CEI EN 60598-2-22). La suddetta dovrà garantire la ricarica completa entro 12 ore,possedere classificazione nel gruppo "RG Ø" ai fini del rischio per la sicurezza fotobiologica (IEC EN 62471:2010), risultare completa di modulo di autodiagnosi locale, led di segnalazione stato e cablaggio per il funzionamento in "sola emergenza". Grado di protezione non inferiore ad IP55.
UPS	Apparecchio illuminante alimentato tramite gruppo di continuità statico per illuminazione di emergenza e cavi resistenti al fuoco 3 ore.
(pulsante DALI)	Pulsante unipolare agente sul sistema di regolazione dell'intensità luminosa di tipo "DALI" completo di telaio, eventuali tappi ciechi e placca in tecnopolimero appartenente alla serie modulare da incasso scelta dalla Committenza.
(pulsante)	Pulsante unipolare indirizzato sul sistema DALI tramite lo specifico modulo di ingresso a 4 canali idoneo ad installazione entro scatola modulare ad incasso completo di telaio, eventuali tappi ciechi e placca in tecnopolimero appartenente alla serie modulare da incasso scelta dalla committenza.
DL L M	Modulo autonomo per il controllo dell'illuminazione del singolo locale costituito da unità di controllo DALI eventualmente integrata nel sensore Master per il rilievo della luminosità ambiente e della presenza di persone con tempo di ritardo allo spegnimento liberamente impostabile nel campo 1÷30 min.
DL L S	Sensore Slave aggiuntivo servente al controllo della presenza di persone nell'ambiente e compatibile con l'unità autonoma sopra descritta.
SP	Sensore di prossimità idoneo all'installazione a soffitto con tempo di ritardo allo spegnimento liberamente regolabile nel campo 1÷30 min.

Legenda indicatori di direzione

MONO: Monofacciale
BIF: Bifacciale

US - DX
US - SX
US - BS

UNIVERSITÀ DEGLI STUDI DI MILANO

DIVISIONE PROGETTAZIONE E GESTIONE DEL PATRIMONIO IMMOBILIARE

UNI EN ISO 9001:2008 CERTIQUALITY SISTEMA DI GESTIONE QUALITÀ CERTIFICATO — CERTIFICATO N. 6701/af

POLO DELL'UNIVERSITÀ IN LODI DESTINATO AI CORSI DI LAUREA DELLA FACOLTÀ DI MEDICINA VETERINARIA

Realizzazione edifici per attività didattiche e dipartimentali

(codifica opera: 030 04NC)
CODICE CIG: 5676539C29
CODICE CUP: G13H14000020001

CODICE IDENTIFICATIVO	INDIRIZZO	FILE
	via dell'Università, 6 20900 - Lodi	

GRUPPO DI PROGETTAZIONE:

CAPOGRUPPO: – Kuma and Associates Europe (KUMA & ASSOCIATES EUROPE 16, rue Martel 75010 Paris — SIRET 503 842 577 00028 NAF 7111Z)

RESPONSABILE DEL COORDINAMENTO: Studio Pession Associato

PROGETTAZIONE ARCHITETTONICA:
– Kuma and Associates Europe
rue Martel 16, 75010 - Paris_France
T +33 (0)1 44 88 94 90 F +33 1 4246 2355 maria-chiara@kkaa.co.jp www.kka.co.jp

– Studio Pession Associato
corso Galileo Ferraris 60, 10129 - Torino_Italia
T +39 011 599354 F +39 011 501900 segreteria@pession.it www.studio-pession.com

– Archiloco Studio Associato
via Paolo Sacchi 40, 10128 - Torino_Italia
T +39 011 5684000 F +39 011 5088602 progetti@archilo.it www.archiloco.it

PROGETTAZIONE STRUTTURALE E SICUREZZA:
– F&M Ingegneria SpA
via Belvedere 8/10, 30035 - Mirano (VE)_Italia
T +39 041 5785711 F +39 041 4355933 fm@fm-ingegneria.com www.fm-ingegneria.com

PROGETTAZIONE IMPIANTI TECNOLOGICI E PREVENZIONE INCENDI:
– Studio Tecnico Forte ing. Giuseppe
frazione Castelrotto 10/A, 12050 - Guarene (CN)_Italia
T: +39 0173 611453 F: +39 0173 611453 segreteria@ing-forte.191.it www.forteingegneria.com

ORDINE INGEGNERI PROV. ASTI — INGEGNERE GIUSEPPE FORTE — A 252

REVISIONI		
n°	DATA	DESCRIZIONE

PROGETTO PER APPROVAZIONE ENTI

TAVOLA N.	UNILO_AE_IE_L3_15106
SCALA	1:50
DATA	12/01/2015
TIPOLOGIA ELABORATO	IMPIANTO ELETTRICO DI ILLUMINAZIONE — LOTTO 3 - EDIFICIO 52120 - TRASFORMAZIONE LATTE E CARNI PIANO TERRENO
IL CAPO DIVISIONE	Arch. Peppino D'Andrea
IL TECNICO REFERENTE	Arch. Cesare Merluzzi
IL RESPONSABILE DEL PROCEDIMENTO	Arch. Peppino D'Andrea
IL VERIFICATORE	A.T.I. ICMQ SpA Progetto Costruzione Qualità - PCQ srl

NOME FILE: UNILO_AE_IE_L3_15106 — DPGPI_M_CartProg_Rev 2_20130924

QUESTO DISEGNO E' DI PROPRIETÀ DELL'UNIVERSITÀ DEGLI STUDI DI MILANO CHE SE NE RISERVA LA TUTELA A TERMINI DI LEGGE